N8146-71 タワーモデル用防塵ベゼル
ユーザーズガイド

はじめに

このたびは、本製品をお買い求めいただき、まことにありがとうございます。
本書は、本製品を正しく安全に設置・使用するための手引きです。本製品をご使用になる前に本書をよくお読みになり、製品の取り扱いを十分にご理解ください。

必要なときすぐに参照できるよう、お手元に置いておくようにしてください。
ご使用の前に「使用上のご注意」を必ずお読みください。

⚠ 使用上のご注意 ― 必ずお読みください ―

本製品を安全に正しくご使用になるために必要な情報が記載されています。

安全にかかわる表示について

本書では、本製品を安全に正しくお使いいただき、お客様への危害や財産への損害を未然に防止するために、次の絵表示を使用しています。内容をよく理解されてから、本文をお読みください。

本書では、危険の程度を表す用語として、「警告」と「注意」を使用しています。それぞれの用語は次のような意味を持つものとして定義されています。

⚠ **警告**	人が死亡する、または重傷を負うおそれがあることを示しています。
⚠ **注意**	火傷や怪我または物的損害を負うおそれがあることを示しています。

危険に対する注意・表示は次の２種類の記号を使用しています。それぞれの記号は次のような意味を持つものとして定義されています。

△	注意の喚起	この記号は危険が発生するおそれがあることを表しています。記号の中の絵表示は危険の内容を図案化したものです。	（例）（高温注意）
⃠	行為の禁止	この記号は行為の禁止を表しています。記号の中や近くの絵表示は禁止された行為の内容を図案化したものです。	（例）（分解禁止）

注意の喚起

⚠	特定しない一般的な注意・警告を示します。	🔥	発煙や発火のおそれがあることを示します。

行為の禁止

⃠	特定しない一般的な禁止を示します。

行為の強制

	本体装置の電源プラグをコンセントから抜いてください。火災や感電のおそれがあります。

GZR-000008-071-06

安全上のご注意

安全にお使いいただくために、次に示す注意事項をお守りください。

警告	
	万一、煙、異臭、異音などが生じた場合は、ただちに電源をOFFにして電源プラグをコンセントから抜いてください。その後、お買い求めの販売店または保守サービス会社にご連絡ください。そのまま使用すると火災の原因となります。

注意	
	指定した装置以外に取り付けないでください。指定以外の装置にたとえ取り付けることができても、取り付けた装置の冷却機能が低下して正常に動作しないばかりか、火災や故障の原因となるおそれがあります。
	次に示すような場所や本書で指定している環境条件を超える場所には設置・保管しないでください。火災や故障の原因となるおそれがあります。 ● 薬品や化学物質などを扱う場所 ● 直射日光が当たる場所 ● 湿気の多い場所 ● 不安定な場所 ● 急激な温度変化のある場所 ● 振動や衝撃のある場所 ● 腐食性ガス(二酸化硫黄、硫化水素、二酸化窒素、塩素、アンモニア、オゾンなど)の存在する環境 ● 腐食を促進する成分(塩化ナトリウムや硫黄など)や導電性の金属などが含まれている環境

取り扱い上のご注意　－ 本製品を正しく動作させるために －

本製品を正しく動作させるために次に示す注意事項をお守りください。これらの注意を無視した取り扱いをすると故障の原因になります。

- 本製品を重ね置きしないでください。
- 保管や取り付け・取り外しの際に固いものにぶつけないでください。
- 梱包状態でも落下させないでください。損傷するおそれがあります。

＜本書の記号について＞

本書の中には次の記号を使用しています。記号は次のような意味をもつものとして定義されています。

重要　取り扱いで、守らなければいけないことや特に注意すべき点を示します。

第三者への譲渡について

本製品を第三者に譲渡(または売却)するときは、必ず本書を含め全ての添付品を一緒にお渡しください。

廃棄について

本製品の廃棄については各自治体の廃棄ルールに従ってください。詳しくは、各自治体へお問い合わせください。防塵フィルターはプラスチックとして廃棄してください。

1. 本製品使用上のご注意

重要

●本製品は **塵埃侵入防止**にのみ効果が有ります。**塩害、腐食性ガス**には効果が有りません。

2. 構成品

構成品を確認してください。

項番	品名	数量	概要
1	防塵ベゼル	1	
2	防塵カバー	1	項番 1 に取り付け済み
3	防塵ドア	1	項番 1 に取り付け済み
4	防塵フィルター	1	項番 2 に取り付け済み
5	ユーザーズガイド	1	本書
6	ネームプレート(Express5800/T110h)	1	
7	ネームプレート(Express5800/GT110h)	1	
8	ネームプレート(Express5800/T110i)	1	
9	ネームプレート(Express5800/GT110i)	1	
10	ネームプレート(Express5800/T110j)	1	
11	ネームプレート(Express5800/GT110j)	1	
12	ネームプレート(Express5800/T110k)	1	
13	ネームプレート(Express5800/T110m)	1	

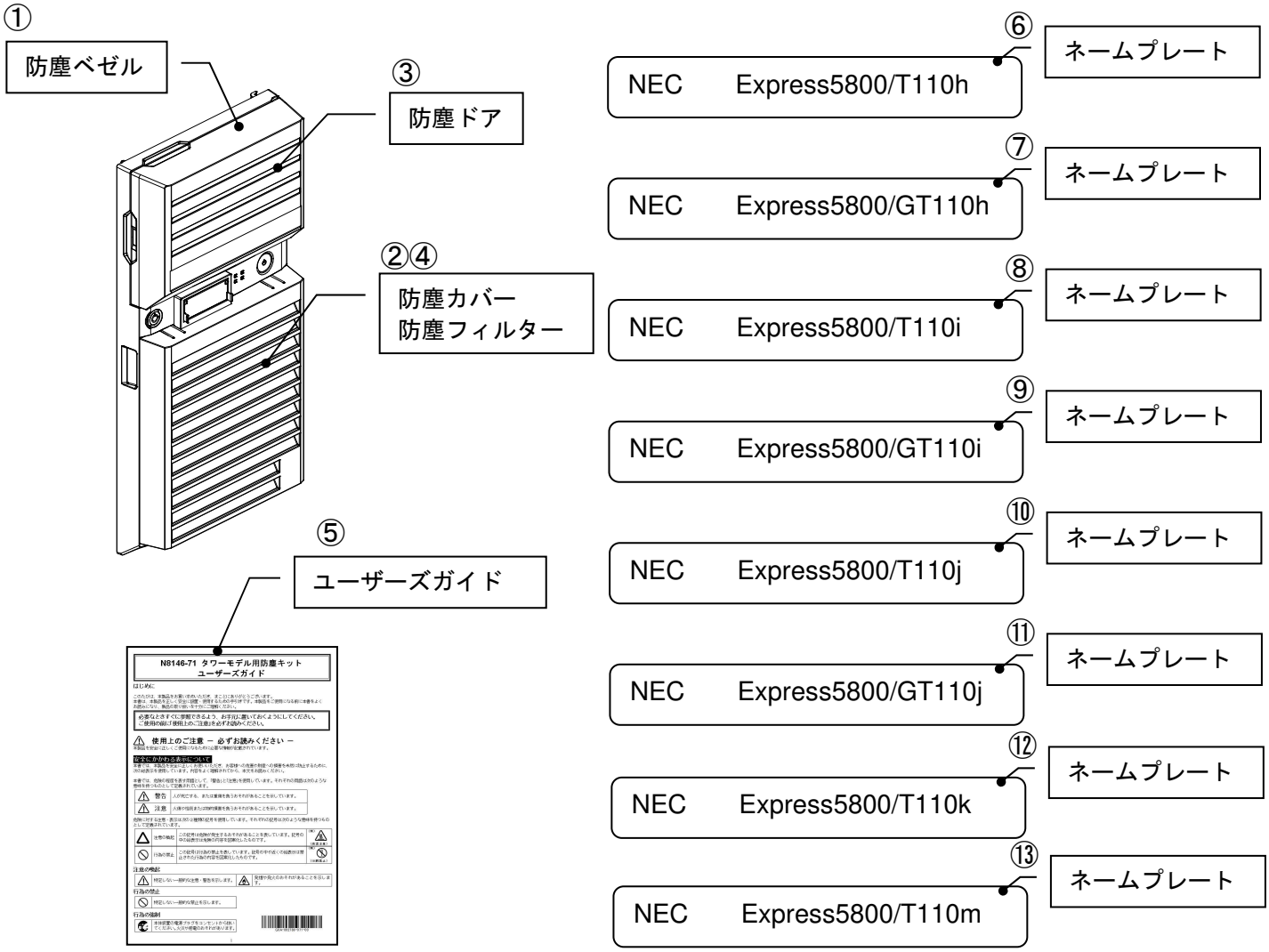

3. 装置への取り付け・取り外し

下記の手順にて装置に取り付けを行ってください。

重要

- 取り付ける装置の説明書を参照し、「安全上のご注意」、「取り扱い上のご注意」を守って取り付け・取り外しを行ってください。

※本製品を装置に取り付けることにより、本体外形寸法が以下となります。
175.0 mm (幅) X 492.0 mm (奥行き) X 367.0 mm (高さ) (突起物含まず)

1. フロントベゼルを開いて、手前に引き、取り外してください。

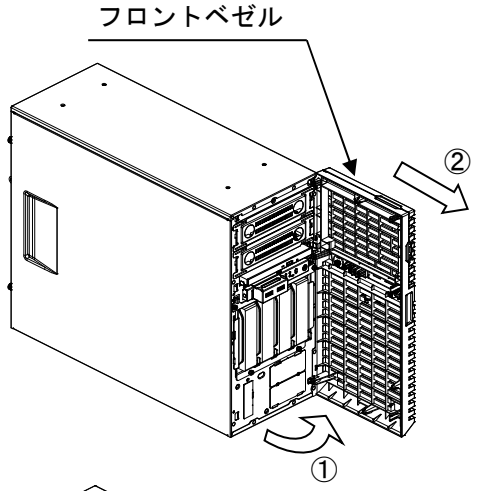

2. フロントベゼルを筐体に取り付けます。

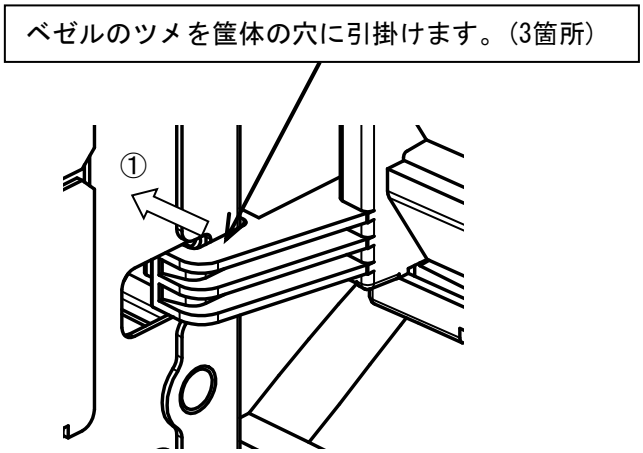

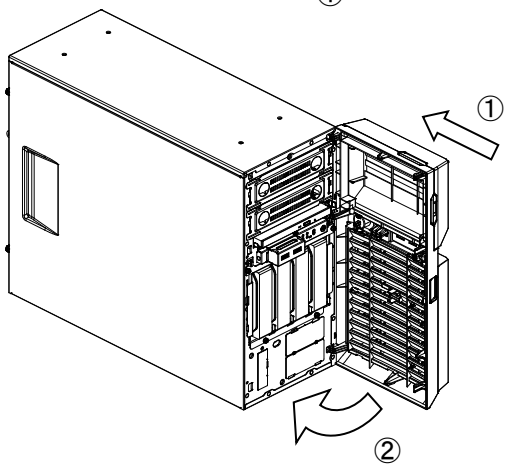

3. 下図の斜線部にネームプレートを貼り付けてください。

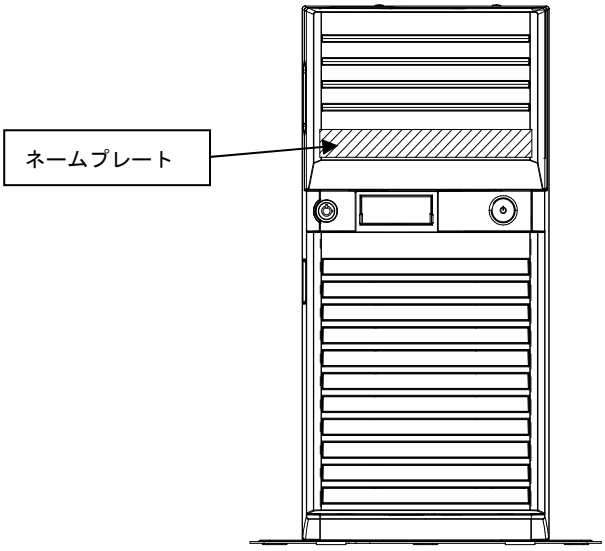

4. マザーボードのジャンパー設定
(Express5800/T110j , Express5800/T110kの場合のみ)

重要

ジャンパーの設定を変更する時は装置の電源を切り、電源ケーブルを外してください。
誤動作の原因になりますので他のジャンパーの設定は変更しないでください。

防塵ベゼルを利用するときに、設定するマザーボードのジャンパーは下図のとおりです。
J_DUST_Bジャンパーを有効：2-3に設定してください。
防塵ベゼルを搭載しない場合は、無効：2-1に設定してください。

[Express5800/T110jの場合]

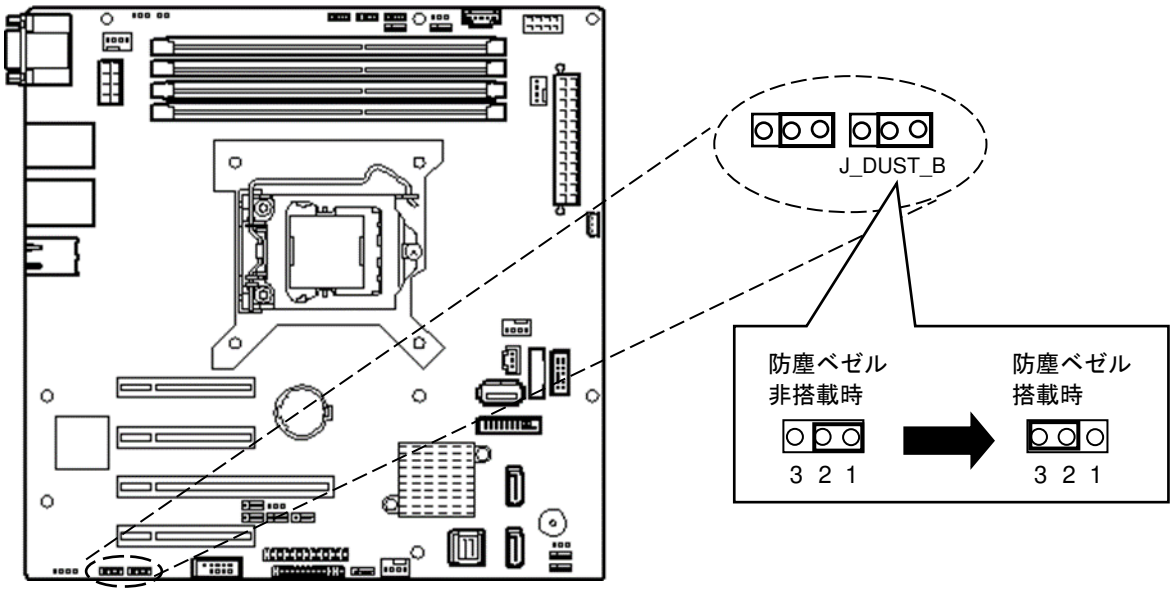

[Express5800/T110kの場合]

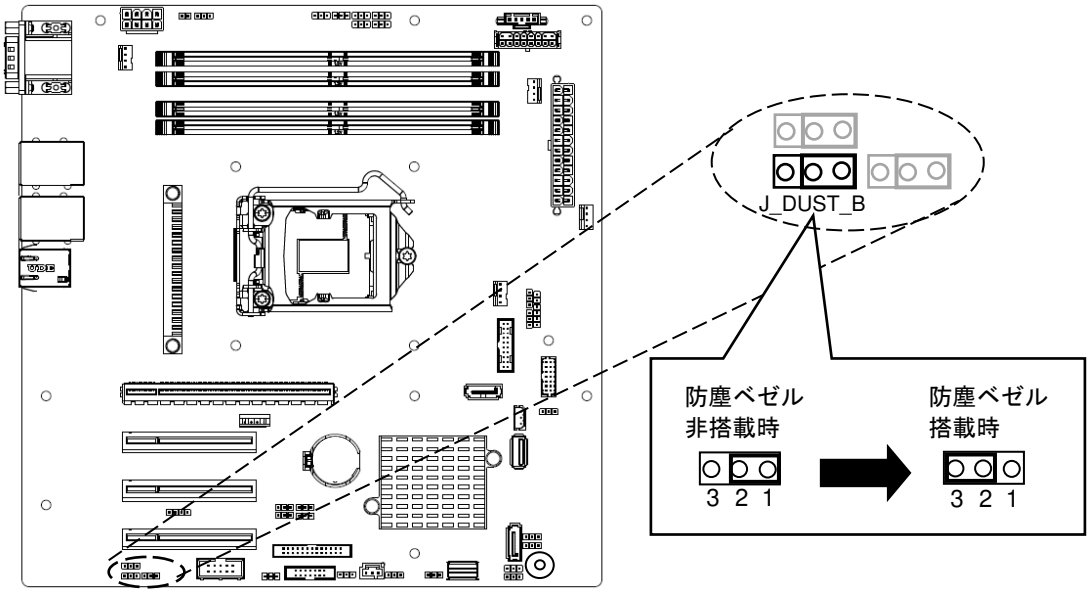

[Express5800/T110mの場合]

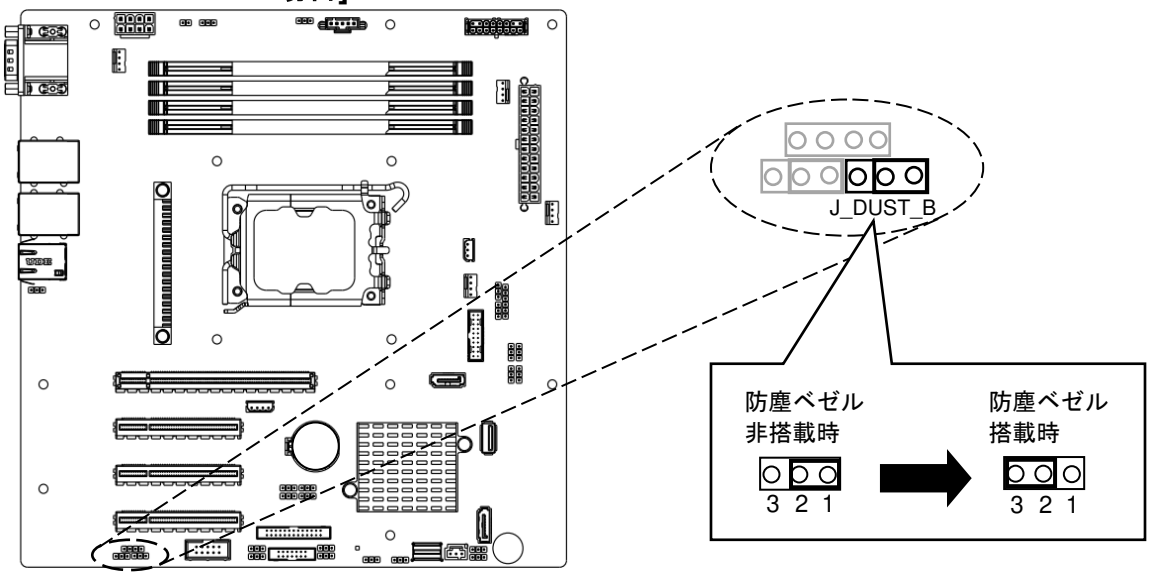

5. 装置構成情報の最新化

[Express5800/T110j, Express5800/T110kの場合のみ]

以下の方法で構成情報のアップデートをしてください。

① ジャンパー設定変更時に取り外した、カバーやケーブルを取り付ける。
② 電源ユニットに電源コードを取り付け、POWERスイッチを押し、装置の電源をONにする。
③ POSTの画面が表示されたら、POWERスイッチを押し、装置の電源をOFFにする。
④ 電源ユニットから電源コードを取り外し、約30秒放置する。
⑤ 再び電源ユニットに電源コードを取り付け、POWERスイッチを押し電源をONにする。

[Express5800/110mの場合のみ]

以下の方法で構成情報のアップデートをしてください。

① ジャンパー設定変更時に取り外した、カバーやケーブルを取り付ける。
② 電源ユニットに電源コードを取り付け、STATUS ランプ１とSATUS ランプ２が同時に点灯しその後消灯するまで待つ。
③ POWERスイッチを押し、装置の電源をONにしてPOSTを完了させる。
・内蔵オプションを変更した場合、変更した構成を反映させるために、一度POST を通過させてください。
・構成変更後の最初のPOST 中はBMC 初期化が実施されることがあります。
－BMC 初期化実施された場合、通常よりPOST が長くなります。
－BMC 初期化実施された場合、POST 中に一度StatusLED1/2 が点灯/消灯します。

6. 防塵フィルターの交換

防塵フィルターの**推奨使用期間は6か月、最大使用可能期間は1年**となっております。
上記期間は使用環境により前後いたします。交換用防塵フィルターは**N8147-27**を使用してください。

重要

●フィルターを交換しないまま最大使用期間を超えて装置を稼働させた場合、
ほこりの目詰まり等によりデバイスの温度が上昇し装置が故障する原因となります。

1. 防塵カバーの『PUSH』文字部分を下に押して、防塵カバーを外してください。

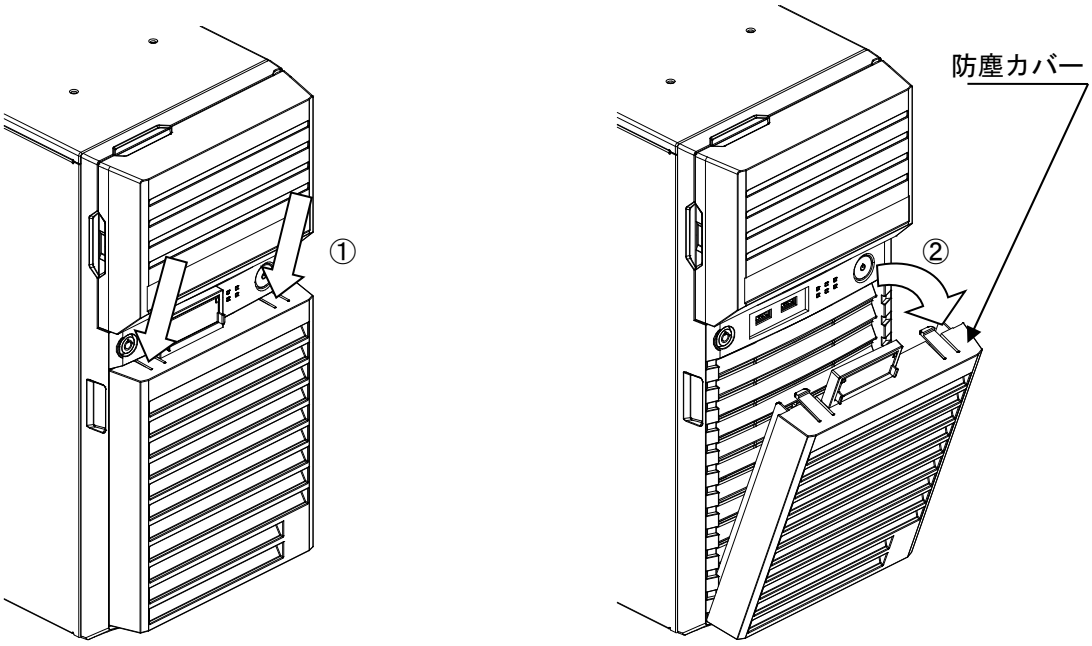

2. 防塵フィルターの交換

2.1 防塵カバーの内側にセットされている防塵フィルターを外してください。

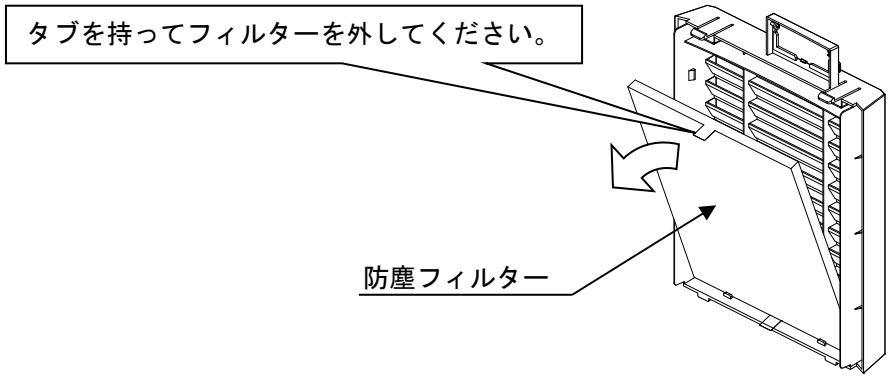

2.2 取り外しと逆の手順で防塵フィルターのタブが手前側になるように防塵カバーにセットしてください。

3. 防塵カバーをフロントベゼルに取り付けます。

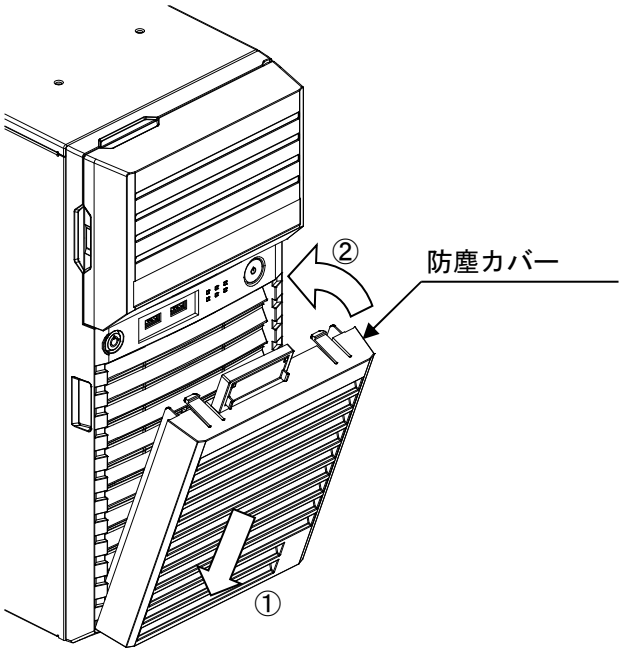

ご注意

(1) 本書の内容の一部または全部を無断で転載することは固くお断りします。
(2) 本書の内容について、将来予告なしに変更することがあります。
(3) 弊社の許可なく複製・改変などを行うことはできません。
(4) 本書の内容については、万全を期して作成しておりますが、万一ご不審な点や誤り、記載もれなどお気づきの点がございましたら、お買い求めの販売店にご連絡ください。
(5) 本製品を運用した結果の影響については(4)項にかかわらず、いかなる責任も負いかねますのでご了承ください。

本書は再生紙を使用しています。

NEC

N8146-71　タワーモデル用防塵キット　ユーザーズガイド
GZR-000008-071-06　第7版

N8146-71 Dust-proof Bezel
User's Guide

Preface

Thank you very much for your purchase of this product.
The guide is intended to allow you to install and use the product correctly and safely. Read the guide carefully before handling the product.

Keep this User's Guide at hand for quick reference at anytime necessary.
Be sure to read "Safety Precautions" before handling this product.

Precautions for Use (Be Sure to Read)

The following provides information required to use the product safely and properly.

Safety Indications

To prevent personal injury and/or property damage from occurring, symbols as shown below are used in this manual to draw user's attention. Fully understand the meaning of symbols before reading this manual.

In this User's Guide, WARNING or CAUTION is used to indicate a degree of danger. These terms are defined as follows:

WARNING	Indicates there is a risk of death or serious personal injury.
CAUTION	Indicates there is a risk of burns, other personal injury, or property damage.

Precautions and notices against hazards are presented with one of the following two symbols. The individual symbols are defined as follows:

	Attentions	This symbol indicates the presence of a hazard if the instruction is ignored. An image in the symbol illustrates the hazard type.	(Example) (Hot surface)
	Prohibited Actions	This symbol indicates prohibited actions. An image in the symbol illustrates a particular prohibited action.	(Example) (Do not disassemble)

Attentions

	Indicates a general notice or warning that cannot be specifically identified.		Indicates there is a risk of fire or fumes.

Prohibited Actions

	Indicates a general prohibited action that cannot be specifically identified.

Mandatory Actions

	Unplug the power cord of the server. Otherwise, an electric shock or fire may be caused.

Safety Precautions

Observe the following notes to use the product safely.

WARNING	
	If smoke, odor, or noise is present, immediately turn off the server and disconnect the power plug from the outlet, then contact the store where you purchased the product or your maintenance service company. Using the server in such conditions may cause a fire.

CAUTION	
	Be sure to install the product on a server specified in this manual. Installing the product on any other server than specified may cause malfunction of the server or a fire due to insufficient cooling effect in the target server.
	Do not install or store the server in the following places or any place that does not satisfy the environmental conditions specified in this manual. Failure to follow this instruction may cause a fire or malfunction of the server. ●Places near chemicals or chemical substances ●Places exposed to direct sunlight ●Places where the air includes much humidity ●Places of uneven or slanting floor ●Places with drastic changes in temperature ●Place where vibration or impact may be generated ●Places with corrosive gas (sulfur dioxide, hydrogen sulfide, nitrogen dioxide, chlorine, ammonia, ozone, etc.) in presence ●Places where the air includes components accelerating corrosion (ex. sulfur, sodium chloride) or conductive metals.

Handling precautions (for proper operations)

Be sure to observe the following precautions for the proper functioning of the product. Ignoring the precautions may cause server malfunction or failure.

●Do not pile up the products.
●Pay attention not to hit the product against a solid object during installation, removal, or storage.
●Do not drop the product even when it is packaged. Doing so may cause damage to the product.

< Notations used in this User's Guide >
The following symbol is used in this document. It has the following meaning.

重要 Indicates items that are mandatory or require attention when using the product.

Transfer to Third Party

Make sure to provide all accessories including this manual along with the product to a third party.

Disposal

Dispose of this product according to all national laws and regulations. Dispose of this product as plastic garbage.

1. Notes on Using the Product

重要

●This product has an effect only in the prevention from dust invasion.
It has no effect in damage from salt and corrosive gas.

2. Components

Check components according to the list below.

Item No.	Name	Q'ty	Description
1	Dust-proof Bezel	1	
2	Dust-proof Cover	1	Installed on Item No. 1
3	Dust-proof Door	1	Installed on Item No. 1
4	Dust-proof Filter	1	Installed on Item No. 2
5	User's Guide	1	This document
6	Name plate(T110h)	1	
7	Name plate(GT110h)	1	Not used
8	Name plate(T110i)	1	
9	Name plate(GT110i)	1	Not used
10	Name plate(T110j)	1	
11	Name plate(GT110j)	1	Not used
12	Name plate(T110k)	1	
13	Name plate(T110m)	1	Not used

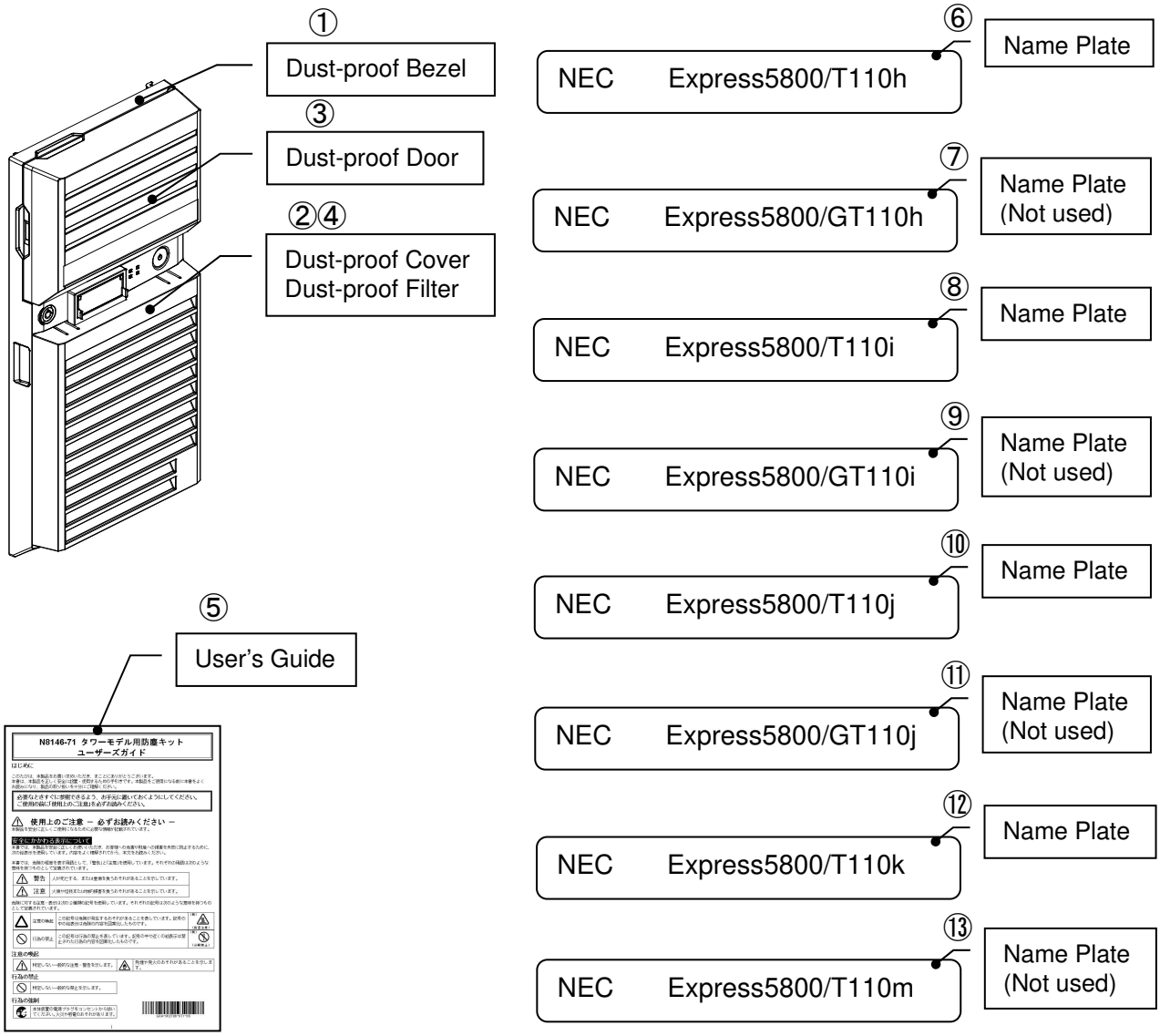

3. Installing/Removing the Bezel to the Server

Take the steps below to install the bezel to the server.

重要

- Read the sections "Safety Precautions" and "Handling precautions" in the User's Guide of the server in which you are going to install the bezel to install or remove the bezel safely and properly.

Note: The outer dimension of the server is as follows after the bezel is installed.
175.0 mm (Width) × 492.0 mm (Depth) × 367.0 mm (Height) (Projection excluded)

1. Pull the front bezel as shown in figure below, then remove the front bezel.

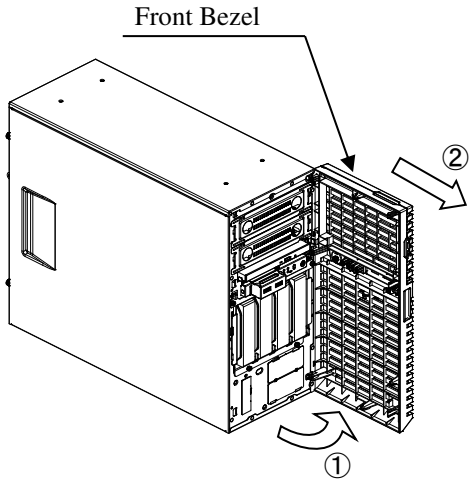

2. Install the front bezel as shown in figure below.

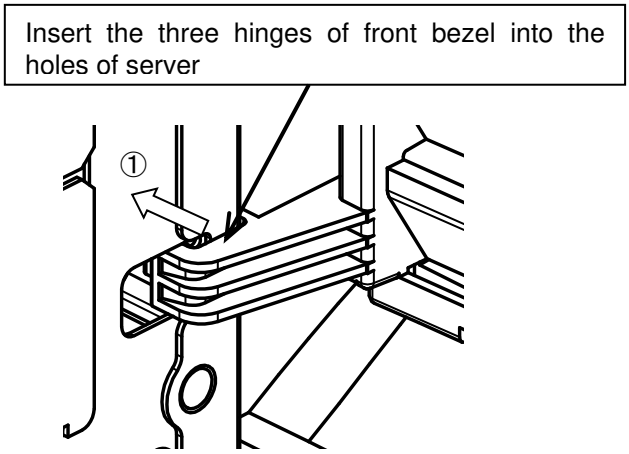

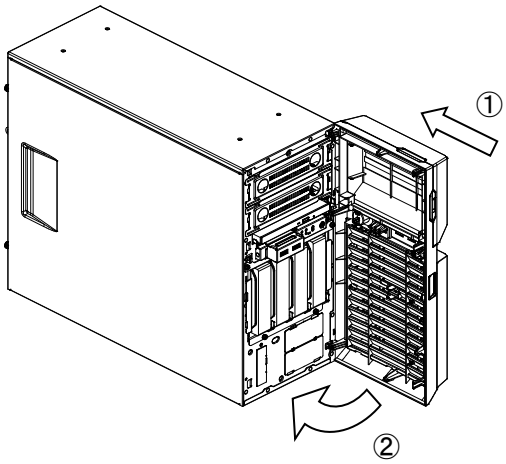

3. Stick the nameplate on the bezel shown by the slant lines in the figure below.

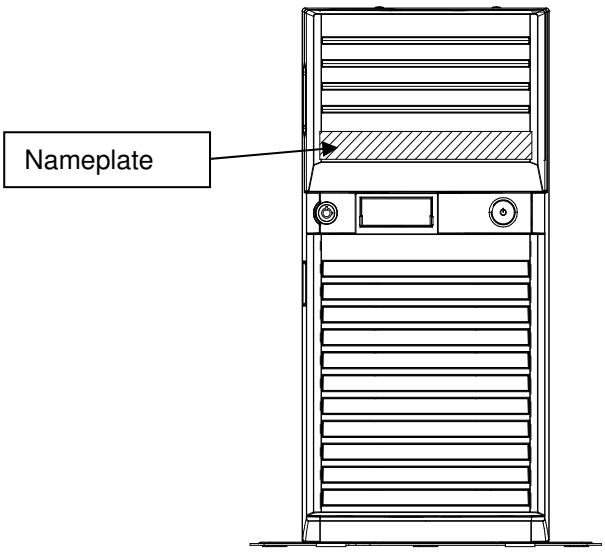

4. Changing the jumper settings (Only in case of Express5800/T110j and Express5800/T110k)

Important

- To avoid danger and prevent malfunction, turn off the power of the server and unplug the power plug from the outlet before performing the installation.
- Do not change the setting of other jumper pins. Doing so may cause malfunction or failure of the server.

When using dust proof bezel, set jumper (J_DUST_B) on the motherboard to “Enabled” (Set to 2-3).
If dust proof bezel is not used, set jumper (J_DUST_B) on the motherboard to “Disabled” (Set to 1-2).

[Express5800/T110j]

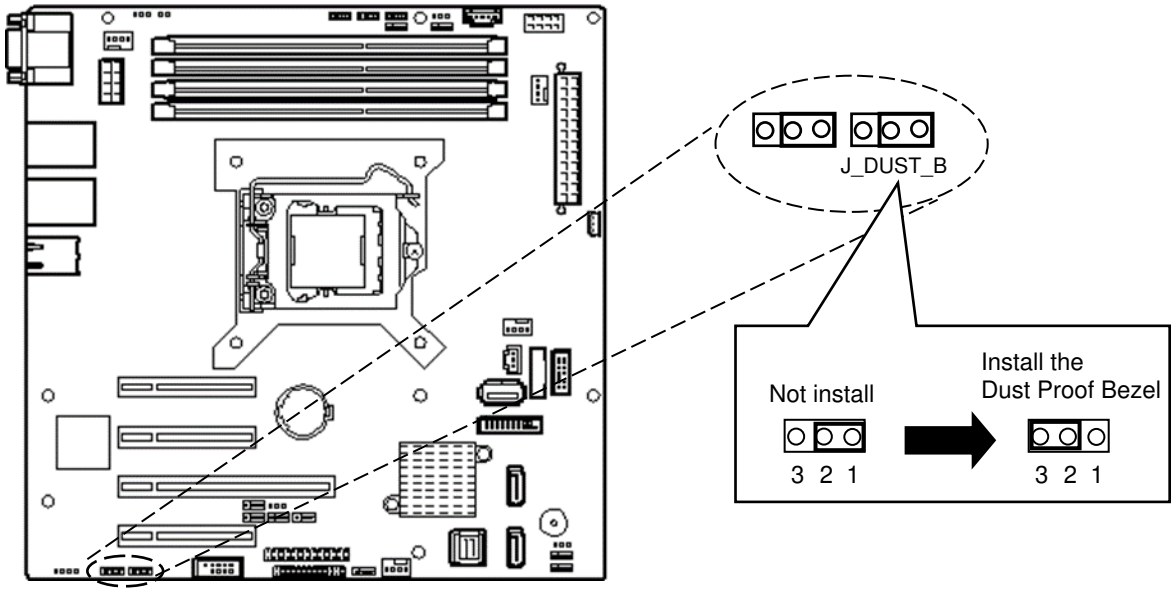

[Express5800/T110k]

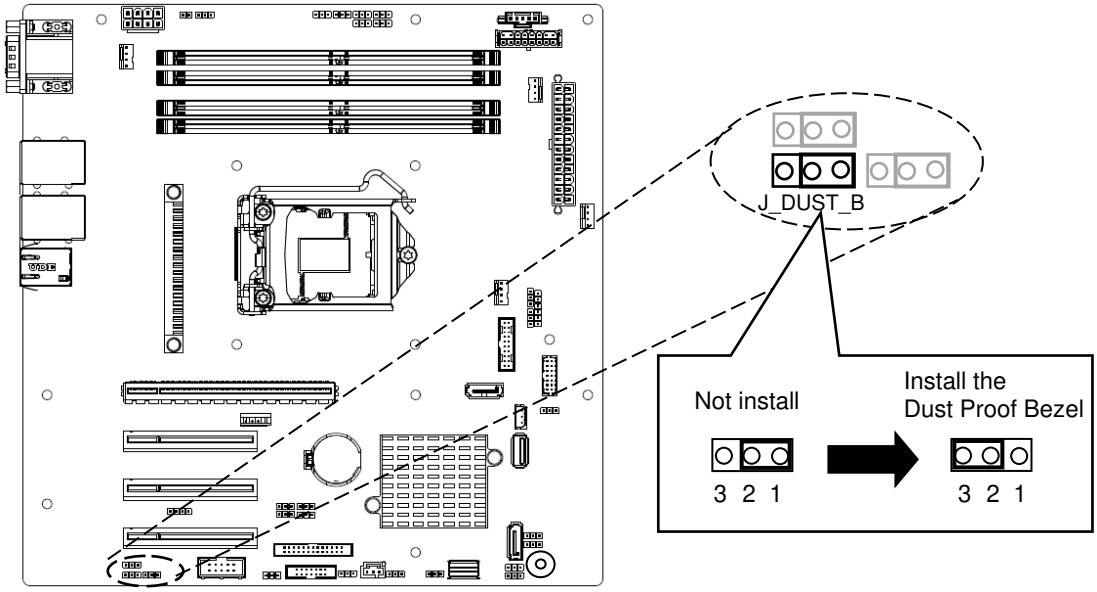

5. Updating the system configuration information (Only in case of Express5800/T110j and Express5800/T110k)

Update the system configuration information by following procedure.

1) Install the side cover and cables which you removed at changing of jumper setting.
2) Connect the AC cord to the server, then push the power switch to power on.
3) After the POST screen appears, push POWER switch in order to power off the server.
4) Remove the AC cord from the server, and leave the AC power of the server off around 30 seconds.
5) Connect the AC cord to the server again, and push POWER switch in order to power on the server.

6. Replacement of Dust-proof Filter

The service life of dust-proof filter is six months (recommended) or one year (maximum).
The life time depends on usage environment. Use N8147-27 Dust filter for tower for replacement.

重要

●If the server is operated for long time without replacing the filter, a malfunction may be generated due to the temperature rise of the device caused by clogged dust.

1. Push the dust proof cover as shown in figure below, then remove the dust proof cover.

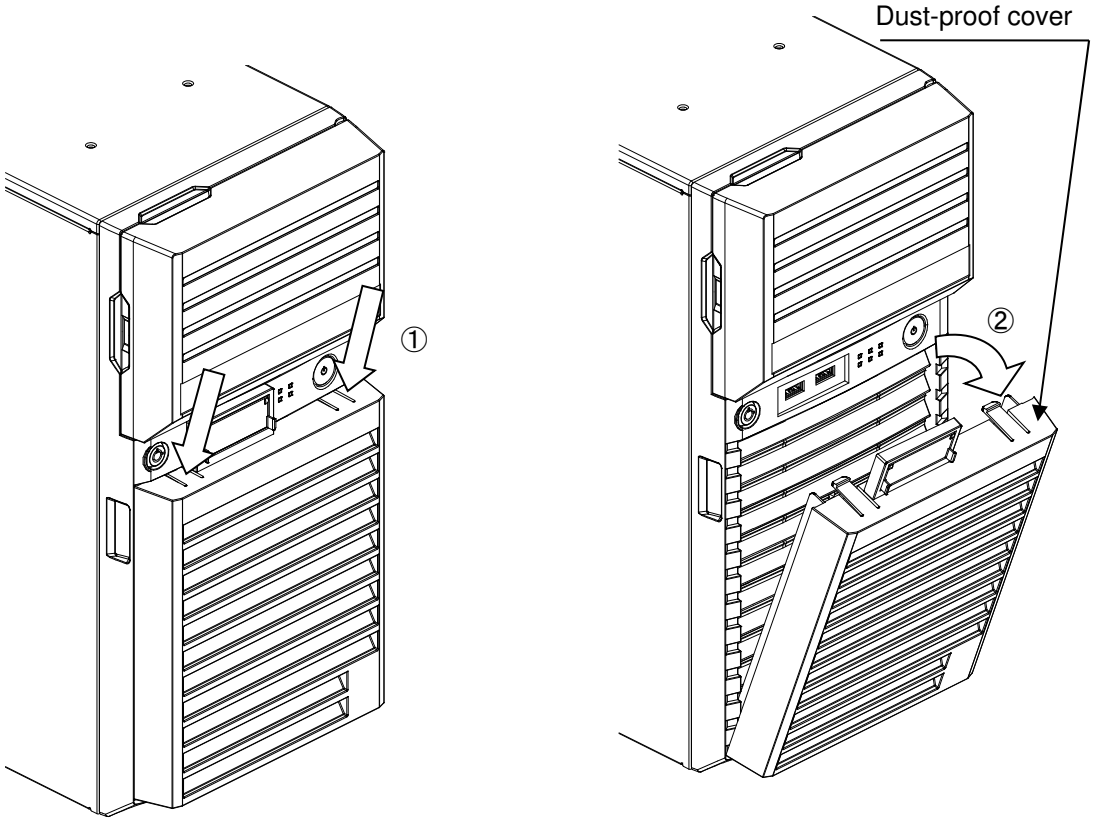

2. Replacement of dust-proof filter
   2.1 Pull the tab and remove the dust proof filter.

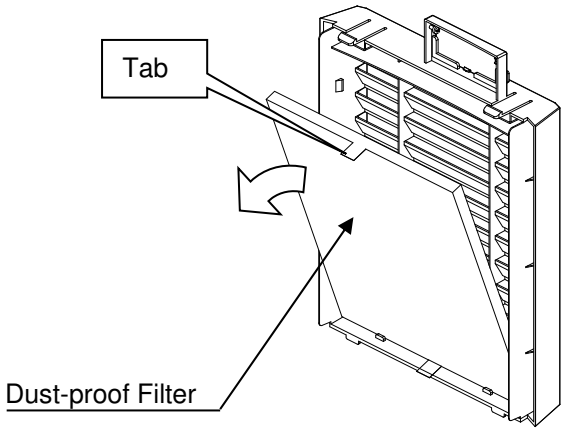

2.2 Install the dust proof filter in reverse order of removal procedure.

3. Install the dust proof cover to front bezel as shown in figure below.

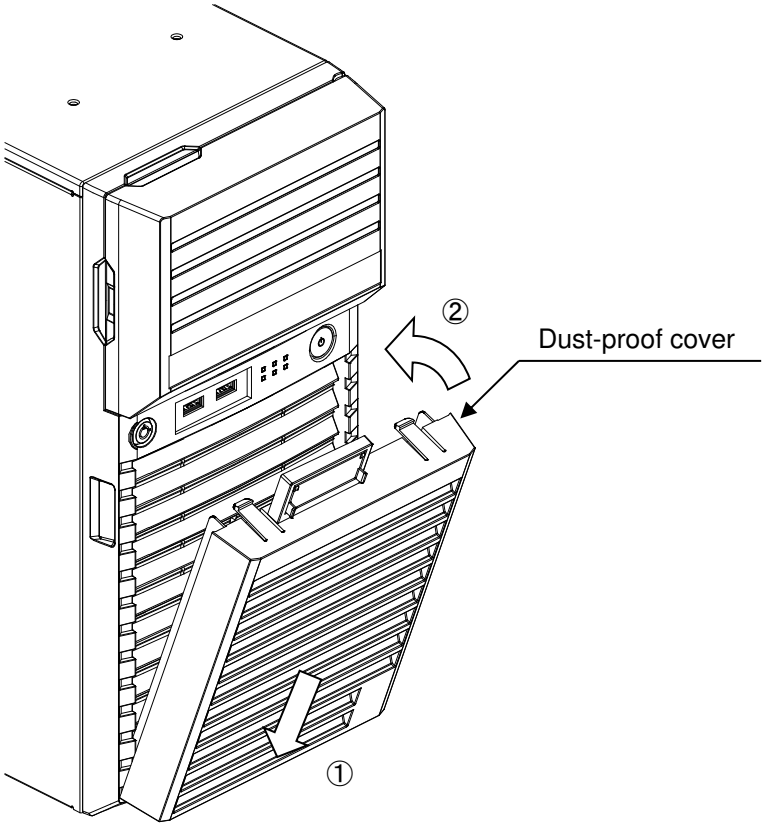

Remarks

(1) No part of this manual may be reproduced in any form without the prior written permission of NEC Corporation.
(2) The contents of this User's Guide may be revised without prior notice.
(3) The contents of this User's Guide shall not be copied or altered without the prior written permission of NEC Corporation.
(4) All efforts have been made to ensure the accuracy of all information in this User's Guide. If you notice any part unclear, incorrect, or omitted in this User's Guide, contact the sales agent where you purchased this product.
(5) NEC assumes no liability arising from the use of this product, nor any liability for incidental or consequential damages arising from the use of this User's Guide regardless of Item (4).

Printed on recycled paper.

NEC

N8146-71 Dust-proof Bezel User's Guide
GZR-000008-071-06 7th Edition

GZR-000008-071-06